Valvole compatte LQEc / LQEi

Portata nominale di 240 l/min

UNIVERSAL

Valvole compatte LQEc / LQEi

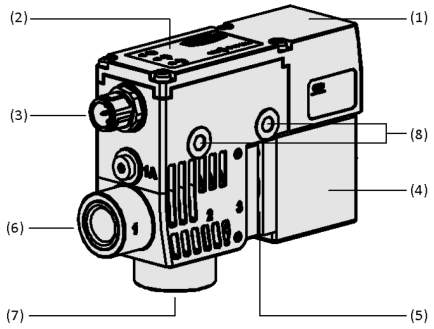

Design del sistema Valvole compatte LQEc / LQEi

Idoneità per applicazioni specifiche del settore

Applicazione

- Impiego in impianti con generazione centralizzata del vuoto per il controllo e la regolazione di uno o più circuiti di aspirazione
- Applicazione in combinazione con generatori di vuoto elettrici per l'allestimento di sistemi completamente elettrici
- Realizzazione del monitoraggio del processo dei sistemi di vuoto direttamente sulla pinza di presa
- Impiego in processi di movimentazione con tempi di aspirazione e scarico rapidi

Design

- Corpo base compatto (1) in plastica con modulo di controllo integrato
- Pellicola di visualizzazione con display a LED (2)
- Connessione elettrica M12, attacco a 5 poli (3), opzionale come variante con ingressi e uscite digitali di commutazione o con controllo IO-Link
- Unità valvola ad azione diretta (4) con unità di ventilazione atmosferica e filtro integrato (5)
- Attacchi del vuoto per il generatore di vuoto esterno (6) e per la pinza di presa (7)
- Fori di montaggio (8) per l'alloggiamento della valvola compatta

© J. Schmalz GmbH / Modifiche tecniche riservate / generato su: 03.05.2024

Contattate Schmalz: Schmalz s.r.l. a Socio Unico / Via Ticino 105 / 28066 Galliate (No) / +39 0321 621 510 / schmalz@schmalz.it

Valvole compatte LQEc / LQEi

Portata nominale di 240 l/min

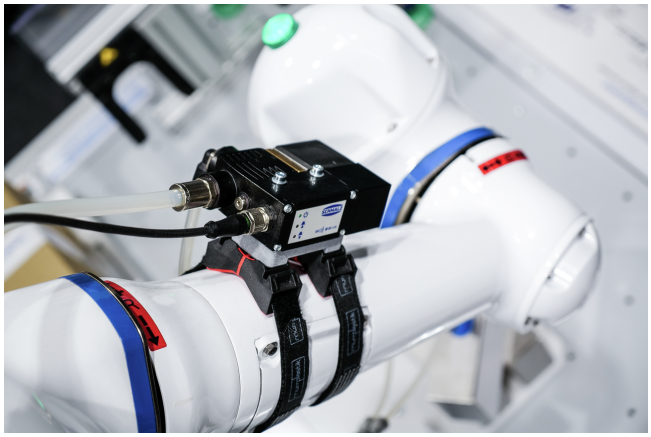

Controllo decentralizzato del vuoto di sistema con la valvola compatta LQE

Punti di forza del prodotto

- La valvola a 3/2 vie ad azione diretta dal design compatto consente l'installazione decentralizzata direttamente sulla pinza di presa per tempi di evacuazione e ventilazione estremamente rapidi
- Il vacuostato intelligente consente di monitorare e controllare facilmente il sistema di presa a vuoto e aumenta la disponibilità del sistema
- La costruzione di una valvola compatta con vacuostato integrato riduce il numero di componenti necessari e fa risparmiare tempo durante la connessione e l'avvio
- Le sezioni trasversali ottimizzate del flusso consentono un deposito rapido e affidabile, puramente elettrico, di pezzi afferrati senza aria compressa e riducono i costi di gestione
- La costruzione come valvola bistabile con fissaggio della posizione di fine corsa e valvola di esclusione aggiuntiva aumenta la sicurezza del processo anche in caso di interruzione dell'alimentazione.

Codice modello Valvole compatte LQEc / LQEi

LQEc	–	8	–	24V-DC	–	3/2	–	IMP	–	NPN
1		2		3		4		5		6

IOL-B
7

1 – Denominazione in breve

Codice	Modello
LQEc	LQEc (SIO)
LQEi	LQEi (IO-Link)

4 – Variante

Codice	Tipo
3/2	3/2 valvola multivia

7 – Comunicazione

Codice	Tipo
IOL-B	IO-Link (Class B)

2 – Diametro nominale

Codice	Diametro nominale in mm
8	8

5 – Posizionamento a riposo valvola aspirante

Codice	Tipo
IMP	Bistabile mediante impulso

3 – Tensione

Codice	Tensione in V
24V-DC	24V-DC

6 – Funzione di inserimento

Codice	Tipo
NPN	Commutabile verso meno
PNP	Commutabile verso più

La valvola compatta LQEc/LQEi viene fornita come prodotto finito per connessione, in opzione come variante con controllo SIO o IO-Link (Classe B).

Parti di ricambio disponibili: kit di guarnizione

Accessori disponibili: cavo di connessione, raccordo a innesto, staffa di fissaggio, kit di montaggio

Dati di ordinazione Valvole compatte LQEc / LQEi

Tipo	N. articolo
LQEc 8 24V-DC 3/2 IMP PNP	10.05.11.00008
LQEc 8 24V-DC 3/2 IMP NPN	10.05.11.00018
LQEi 8 24V-DC 3/2 IMP IOL-B	10.05.11.00014

Contattate Schmalz: Schmalz s.r.l. a Socio Unico / Via Ticino 105 / 28066 Galliate (No) / +39 0321 621 510 / schmalz@schmalz.it

Valvole compatte LQEc / LQEi

Portata nominale di 240 l/min

Dati di ordinazione Pezzi di ricambio Valvole compatte LQEc / LQEi

Pezzi di ricambio		N. articolo
Filtro tondo	SIEB 17.5x2 A2 0.415/0.22	10.02.02.03378

Dati di ordinazione Accessori Valvole compatte LQEc / LQEi

Accessori		N. articolo
Angolare di fissaggio (mont)	BEF-WIN 45x20x87.35 LQE	10.05.11.00028
Kit pezzi di fissaggio	SET LQE MOUNT1	10.05.11.00030
Filtro tazze a vuoto	VFT G1/4-IG 80	10.07.01.00119
Filtro tazze a vuoto	VFT G1/4-IG 100	10.07.01.00120
Filtro tazze a vuoto	VFT G3/8-IG 80	10.07.01.00122
Filtro tazze a vuoto	VFT G3/8-IG 100	10.07.01.00123
Raccordo a innesto diritto	STV-GE G1/4-AG 8	10.08.02.00207
Raccordo a innesto diritto	STV-GE G1/4-AG 10	10.08.02.00251
Raccordo a innesto diritto	STV-GE G1/4-AG 12	10.08.02.00208
Raccordo a innesto diritto	STV-GE G3/8-AG 8	10.08.02.00237
Raccordo a innesto diritto	STV-GE G3/8-AG 10	10.08.02.00252
Raccordo a innesto diritto	STV-GE G3/8-AG 12	10.08.02.00209
Raccordo a innesto angolare	STV-W G1/4-AG 8	10.08.02.00161
Raccordo a innesto angolare	STV-W G1/4-AG 10	10.08.02.00254
Raccordo a innesto angolare	STV-W G1/4-AG 12	10.08.02.00162
Raccordo a innesto angolare	STV-W G3/8-AG 8	10.08.02.00236
Raccordo a innesto angolare	STV-W G3/8-AG 10	10.08.02.00255
Raccordo a innesto angolare	STV-W G3/8-AG 12	10.08.02.00163
Tubo flessibile per vuoto (metro)	VSL 8-6 PU MI-TR	10.07.09.00003
Tubo flessibile per vuoto (metro)	VSL 10-7 PU MI-TR	10.07.09.00084
Tubo flessibile per vuoto (metro)	VSL 12-9 PU MI-TR	10.07.09.00037
Cavo di connessione	ASK B-M12-5 5000 K-5P	21.04.05.00080
Cavo di connessione	ASK B-M12-5 2000 S-M12-5	21.04.05.00211

Dati tecnici Valvole compatte LQEc / LQEi

Tipo	Diametro nominale [mm]	Funzione valvoa	Valvola di controllo	Comunicazione	Portata nominale [l/min]	Portata nominale [m³/h]	Consumo di energia DC [W]	Tensione [V]	Pressione d'esercizio	Temperatura d'intervento	Tipo di protezione IP	Peso [g]
LQEc 8 24V-DC 3/2 IMP PNP	8	Valvola di distribuzione 3/2	Doppia valvola pilota	-	109	7	3,2	24V - DC	-0,9 ... 0,0 bar	0 ... 50 °C	IP 40	399
LQEc 8 24V-DC 3/2 IMP NPN	8	Valvola di distribuzione 3/2	Doppia valvola pilota	-	109	7	3,2	24V - DC	-0,9 ... 0,0 bar	0 ... 50 °C	IP 40	399
LQEi 8 24V-DC 3/2 IMP IOL-B	8	Valvola di distribuzione 3/2	Doppia valvola pilota	IO-Link (Class B)	109	7	3,2	24V - DC	-0,9 ... 0,0 bar	0 ... 50 °C	IP 40	399

Contattate Schmalz: Schmalz s.r.l. a Socio Unico / Via Ticino 105 / 28066 Galliate (No) / +39 0321 621 510 / schmalz@schmalz.it

Valvole compatte LQEc / LQEi

Portata nominale di 240 l/min

Dati di costruzione Valvole compatte LQEc / LQEi

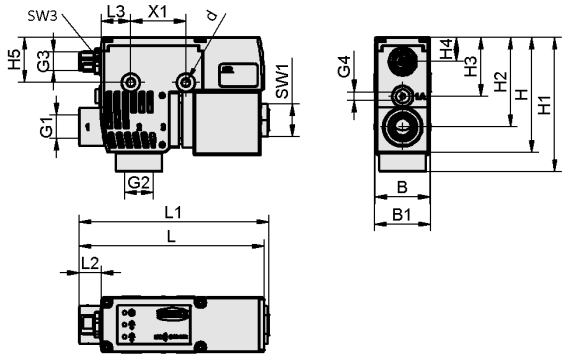

LQEc / LQEi

Contattate Schmalz: Schmalz s.r.l. a Socio Unico / Via Ticino 105 / 28066 Galliate (No) / +39 0321 621 510 / schmalz@schmalz.it

Valvole compatte LQEc / LQEi

Portata nominale di 240 l/min

Dati di costruzione Valvole compatte LQEc / LQEi

Tipo	B [mm]	B1 [mm]	d [mm]	G1	G2	G3	G4	H [mm]	H1 [mm]	H2 [mm]	H3 [mm]	H4 [mm]	H5 [mm]	L [mm]	L1 [mm]	L2 [mm]	L3 [mm]	SW1 [mm]	SW3 [mm]	X1 [mm]
LQEc	32	32,6	4,41	G1/4"-IG	G3/8"-IG	M12x1-AG	M5-IG	66,85	78	52	34,21	14	26,25	107,6	110,35	13	17	19	14	32
LQEi	32	32,6	4,41	G1/4"-IG	G3/8"-IG	M12x1-AG	M5-IG	66,85	78	52	34,21	14	26,25	107,6	110,35	13	17	19	14	32

Contattate Schmalz: Schmalz s.r.l. a Socio Unico / Via Ticino 105 / 28066 Galliate (No) / +39 0321 621 510 / schmalz@schmalz.it